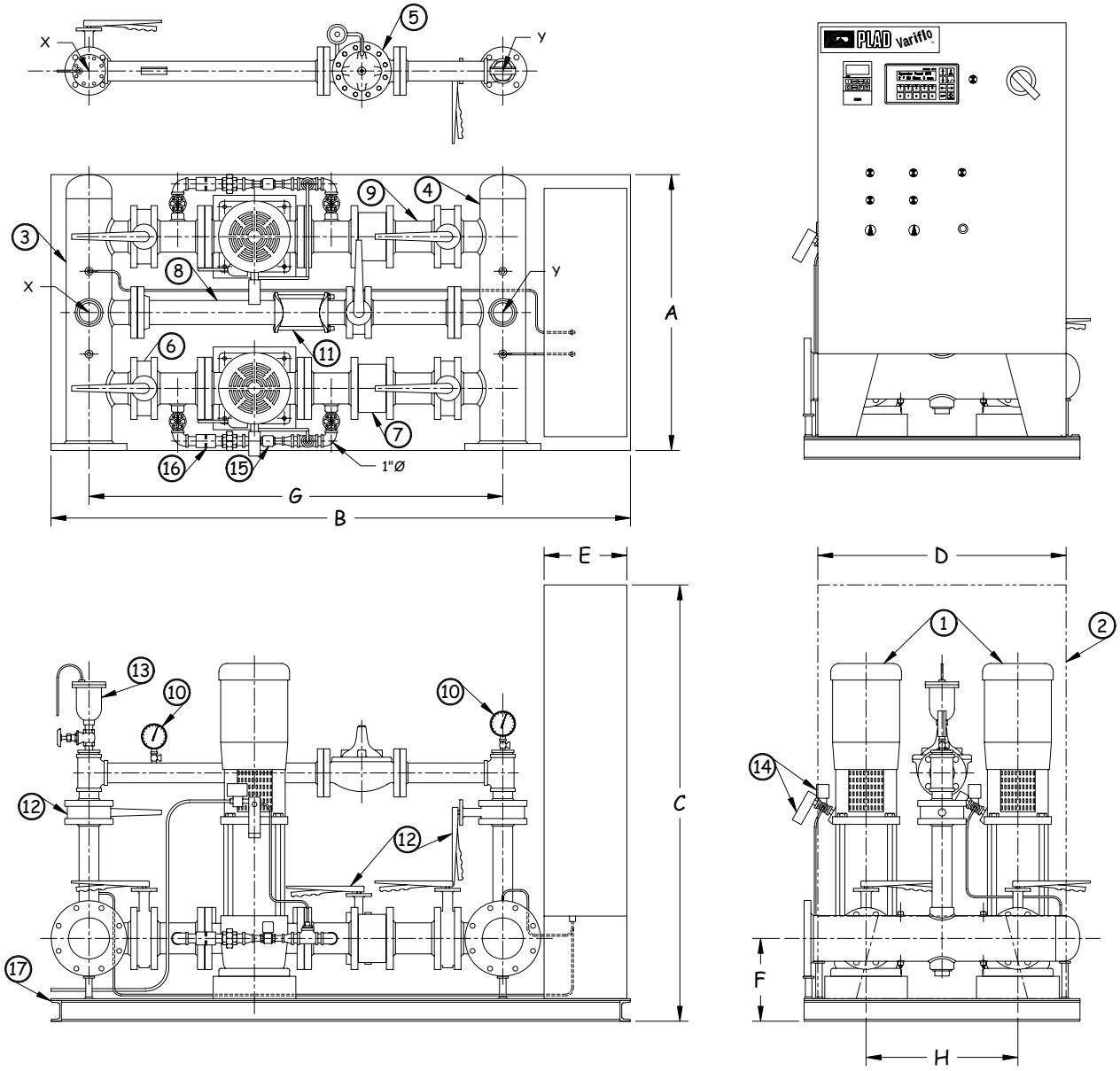

	DESCRIPTION
1	Pompe centrifuge multi-stage "PACO VM" Modèle: _____, Capacité: ____ usgpm @ __' Moteur: ___ Hp, _____ rpm, ___/__/60
2	Panneau de contrôle à fréquence variable
3	__"-150# Collecteur d'aspiration réversible
4	__"-150# Collecteur de refoulement réversible
5	__"-150# Valve de relâche de pression
6	__"-150# Vanne papillon (à oreille)
7	__"-150# Clapet de retenue
8	__"Ø Ligne de dérivation (optionelle)
9	__"-150# Manchon
10	Manomètres (2) / 0 to ____PSI
11	__" Accouplement flexible (optinnel)
12	__"-150# Vanne papillon (à oreille)
13	$\frac{3}{4}$" npt Détendeur de pression c/a vanne d'isolation
14	Aquastat & vanne solenoïde pour prot. therm.
15	$\frac{1}{2}$" npt Asco Vanne solénoïde 110vac - NF - 8262
16	Orifice pour débit minimum requis
17	Structure d'acier

Model #	A	B	C	D	E	F	G	H
3	40"	66"	63$\frac{1}{4}$"	36"	12"	12"	42"	22"
4	40"	72"	63$\frac{1}{4}$"	36"	12"	12"	48"	22"
6	40"	84"	63$\frac{1}{4}$"	36"	12"	12"	60"	22"
8	48"	96"	63$\frac{1}{4}$"	36"	12"	12"	72"	30"

Notes: - Model size equal suction/discharge headers diameter.
- Flow by-pass optional.

PLAD Variflo™

TITLE SURPRESSEUR D'EAU À VITESSE VARIABLE			
PROJECT VARIFLO (sans détecteur de débit)			
ENGINEER			
CUSTOMER		P.O. N°	
DWG BY André Beauséjour	APP'D BY Denis A. Lauzon, Eng.	CONTRACT N°	
DATE 98/09/15	SCALE 3/4" = 12"	DWG N° VARIO-3530	REV N° 00